Канализационный насос сухой установки WELLMIX 350 WL (▒) 1200-6-30

Канализационные насосы сухой установки · Артикул 30089914 · Серия WL

1. Обзор

ОБЩАЯ ИНФОРМАЦИЯ

Насосы серии WL - это канализационные насосы «сухой» вертикальной установки. Предназначены для перекачивания чистой воды, загрязненных жидкостей, канализационных стоков в коммунальной и промышленной областях.
Присоединительный размер - от 50 до 600 мм.
Номинальная производительность составляет от 8 до 8000 м3/ч, номинальный напор - от 5 до 62 м. Свободный проход (максимальный размер перекачиваемых твёрдых частиц) - от 8 до 180 мм.
Температура перекачиваемой жидкости - до +80 °C, pH - от 4 до 10.
Мощность электродвигателей составляет от 0,75 до 315,0 кВт, количество полюсов электродвигателей - от 2 до 10.

ОСОБЕННОСТИ КОНСТРУКЦИИ

Основные данные

Максимальная мощность, кВт	30
Максимальный напор, м	11,5
Максимальная производительность, м3/ч	1320
Номинальный напор, м	6
Номинальная подача, м3/ч	1200

2. Гидравлические характеристики

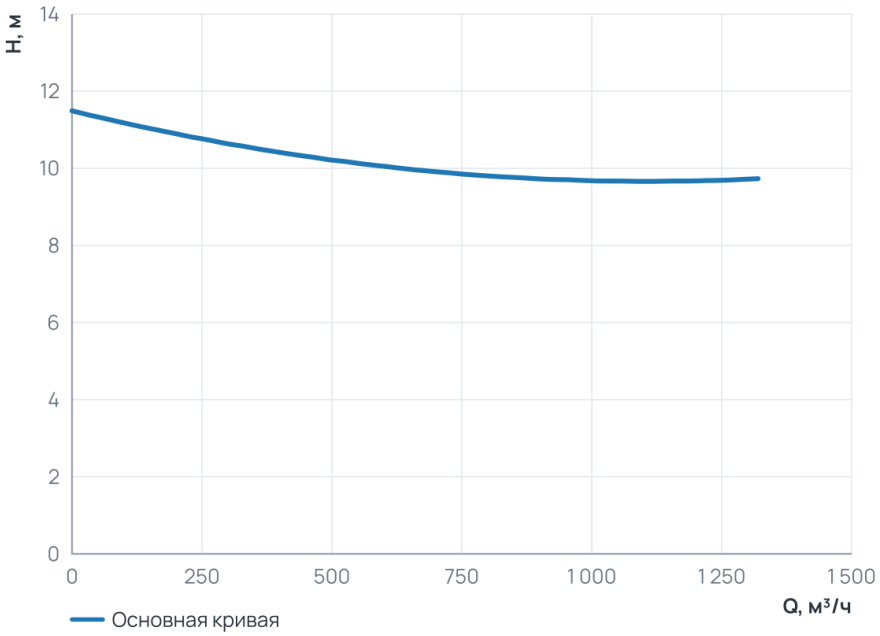

Рабочий диапазон

Подача Q	0 ... 1 320 м³/ч
Напор H	9,7 ... 11,5 м

3. Технические данные

Общие сведения

Серия	WL	КПД, ном	72
Число полюсов	8		

Гидравлические данные

NPSH ном, (м)	5,9	Номинальный напор, м	6
Максимальный напор, м	11,5	Номинальная подача, м3/ч	1200

Гидравлические данные (продолжение)

Максимальная производительность, м3/ч	1320	Максимальная производительность, л/мин	22000
NPSH ном, (м) (Канализационные насосы сухой установки)	5,9		

Материалы

Материал корпуса	Чугун G20

Монтаж и присоединение

Вес, кг	850	КПД, ном (Канализационные насосы сухой установки)	72

Электродвигатель

Максимальная мощность, Вт	30000	Максимальная мощность, кВт	30

4. Габаритные размеры

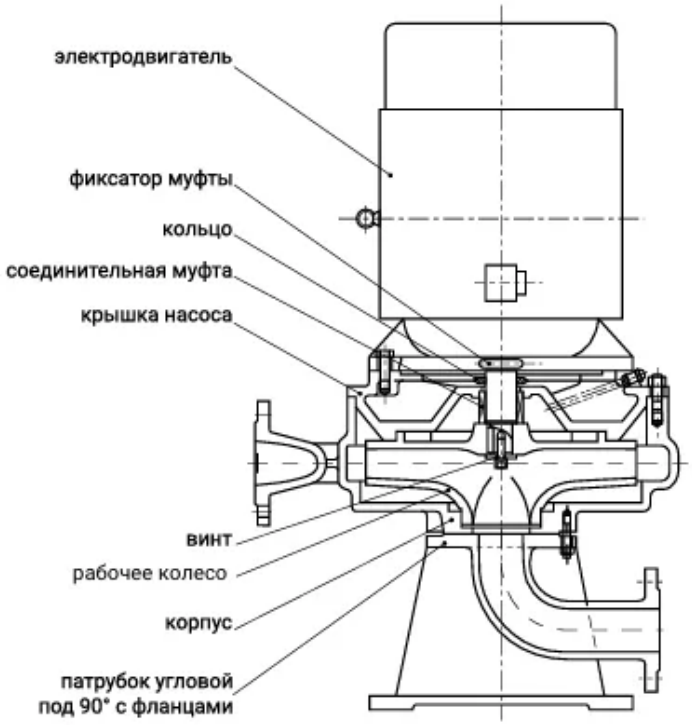

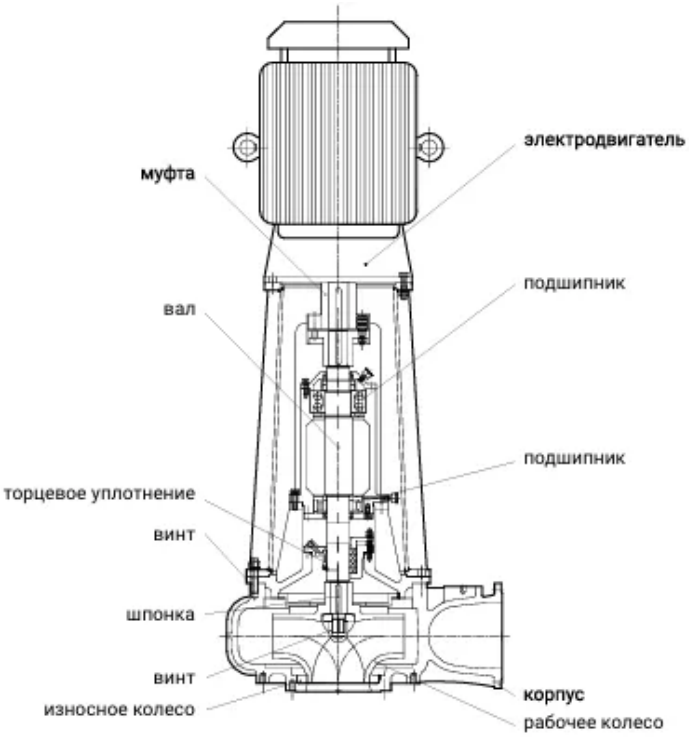

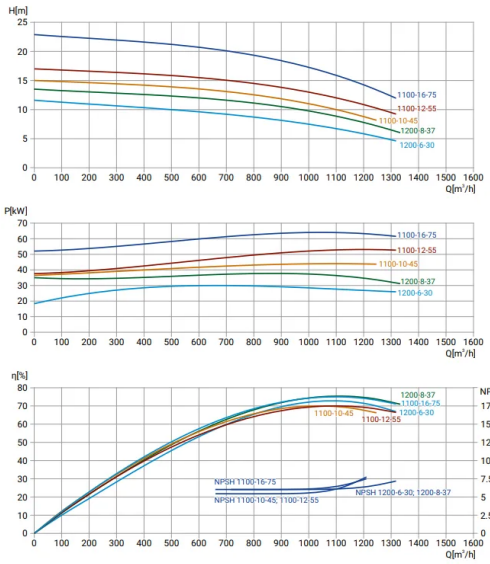

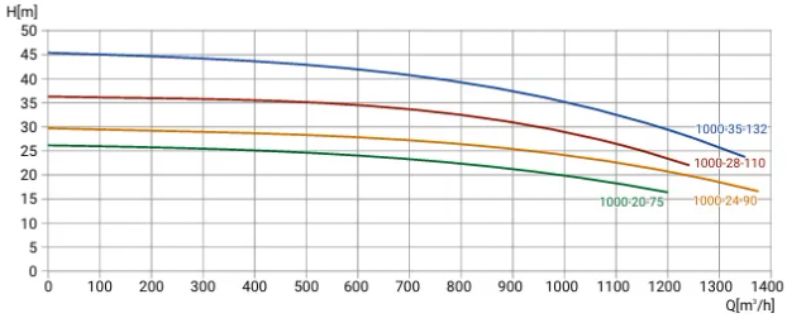
H[m]
1000-35-132
1000-28-110
1000-24-90
1000-20-75
Q[m³/h]

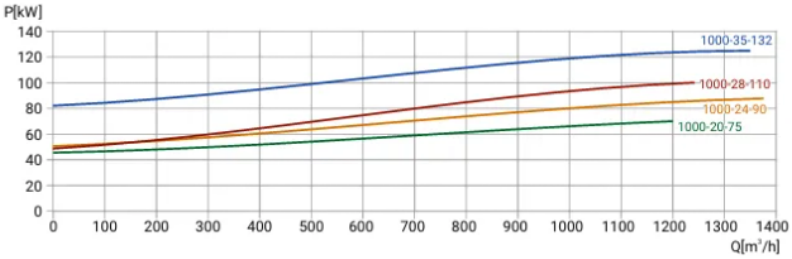
P[kW]
1000-35-132
1000-28-110
1000-24-90
1000-20-75
Q[m³/h]

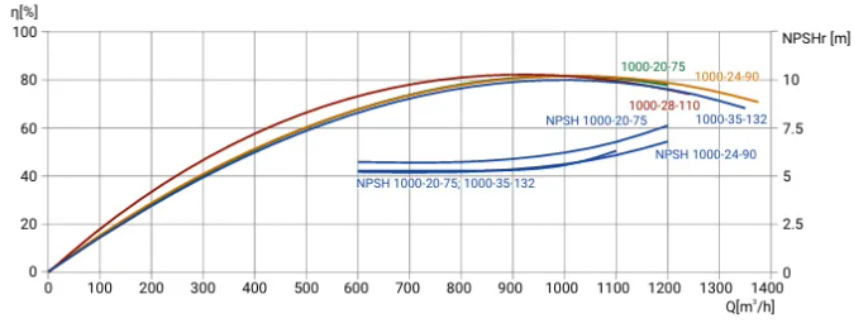
η[%]
NPSHr [m]
1000-20-75
1000-24-90
1000-28-110
1000-35-132
NPSH 1000-20-75
NPSH 1000-24-90
NPSH 1000-20-75, 1000-35-132
Q[m³/h]

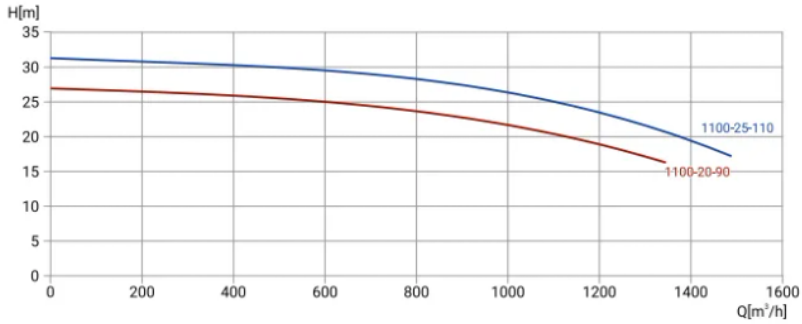
H[m]
1100-25-110
1100-20-90
Q[m³/h]

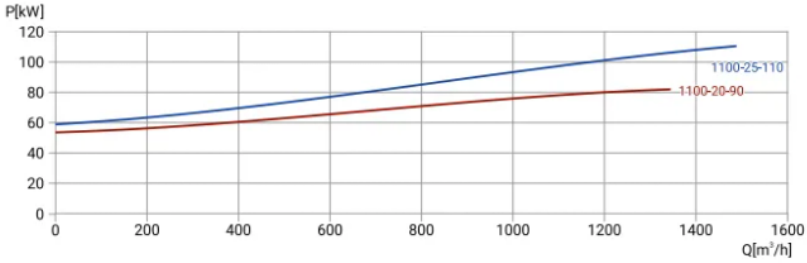
P[kW]
1100-25-110
1100-20-90
Q[m³/h]

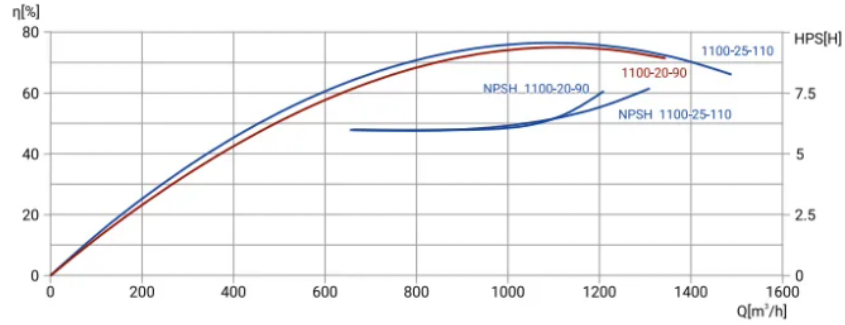
η[%]
HPS[H]
1100-25-110
1100-20-90
NPSH 1100-20-90
NPSH 1100-25-110
Q[m³/h]

5. Данные для заказа

Наименование	Канализационный насос сухой установки WELLMIX 350 WL (▪) 1200-6-30
Артикул	30089914
Производитель (марка)	WELLMIX
Серия	WL
Вид оборудования	Канализационные насосы сухой установки
Вес, кг	850

6. Документация

Каталоги

- Каталог WL 18.09.2026

Документы прилагаются к товару — в карточке товара и в архиве документов для тендера.